HiKOKI

DS 18DC · DS 36DC · DV 18DC · DV 36DC

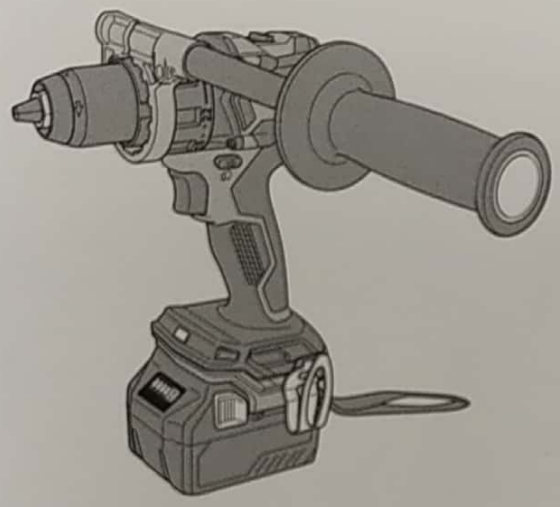

DS18DC
DS36DC

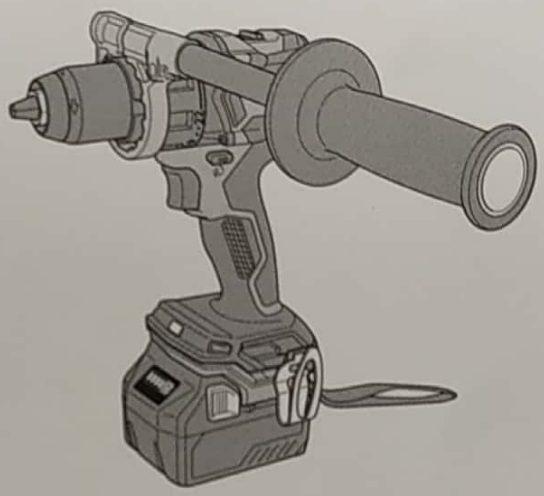

DV18DC
DV36DC

en de fr it nl es pt sv da no fi el pl hu cs tr ro sl sk bg sr hr

(en) Handling instructions
(de) Bedienungsanleitung
(fr) Mode d'emploi
(it) Istruzioni per l'uso
(nl) Gebruiksaanwijzing
(es) Instrucciones de manejo
(pt) Instruções de uso
(sv) Bruksanvisning
(da) Brugsanvisning
(no) Bruksanvisning
(fi) Käyttöohjeet
(el) Οδηγίες χειρισμού
(pl) Instrukcja obsługi
(hu) Kezelési utasítás
(cs) Návod k obsluze
(tr) Kullanım talimatları
(ro) Instrucțiuni de utilizare
(sl) Navodila za rokovanje
(sk) Pokyny na manipuláciu
(bg) Инструкция за експлоатация
(sr) Uputstvo za rukovanje
(hr) Upute za rukovanje

Escaneado con CamScanner

1

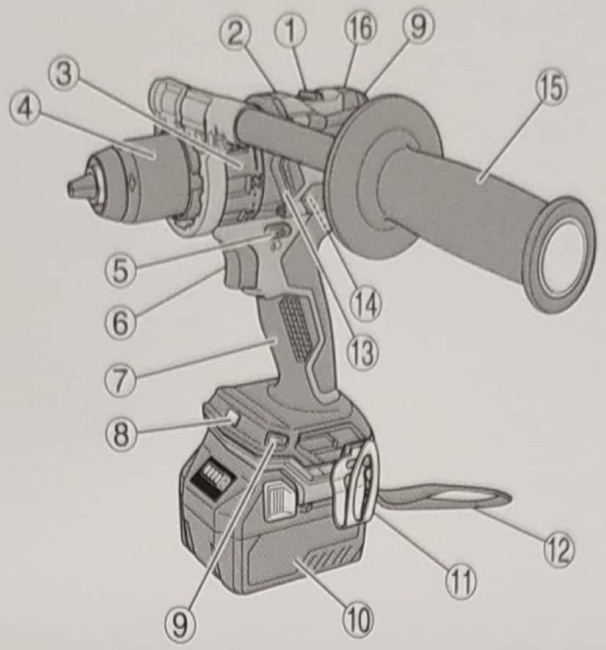

DS18DC, DS36DC, DV18DC, DV36DC

2

3

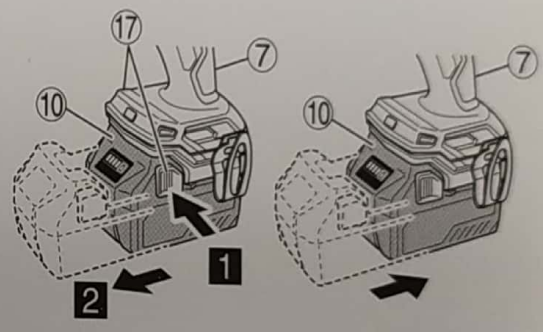

4

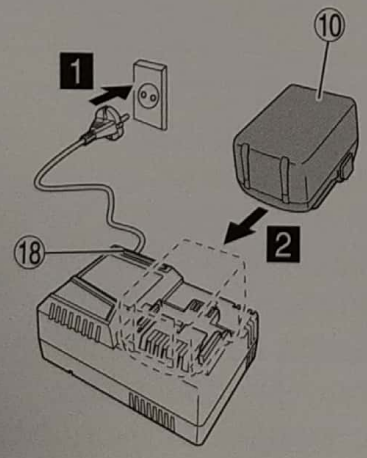

UC18YSL3

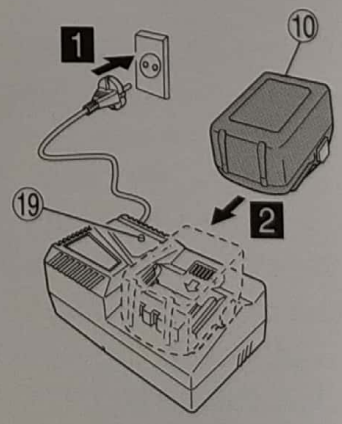

UC18YFSL

Escaneado con CamScanner

5

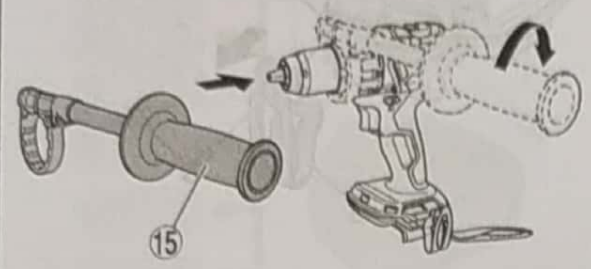

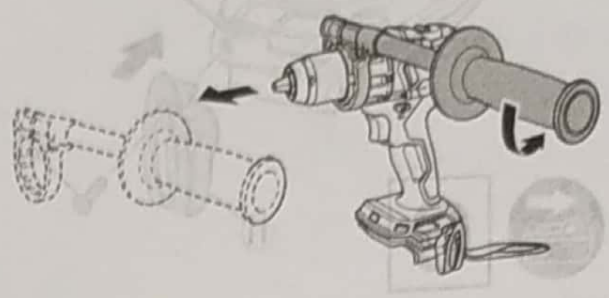

6

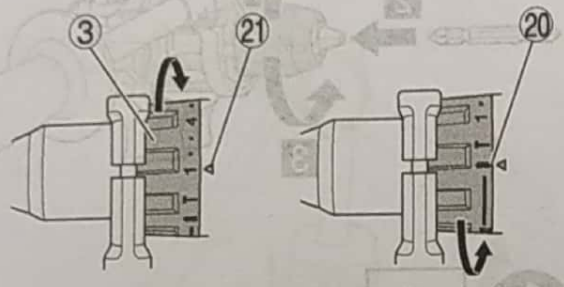

7

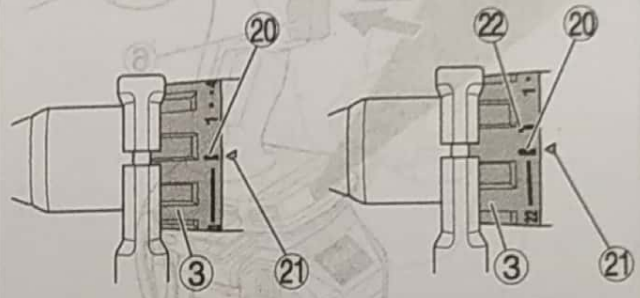

8

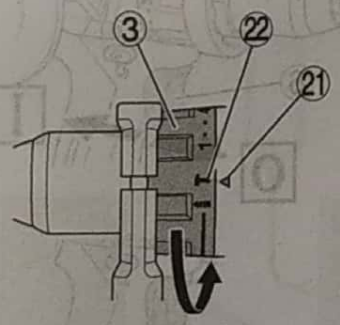

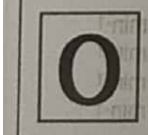

9

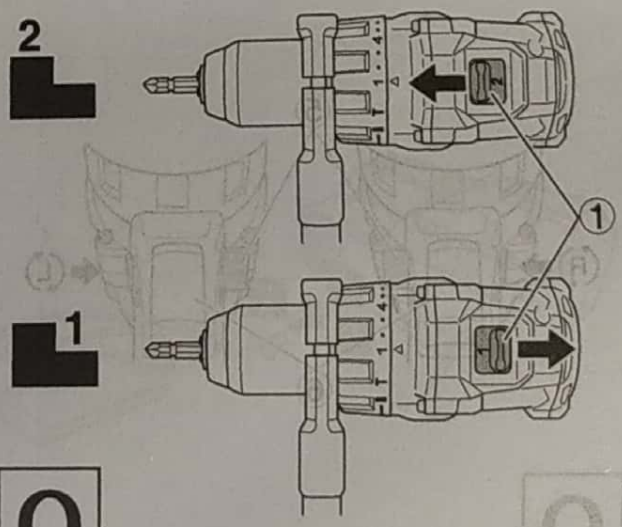

Escaneado con CamScanner

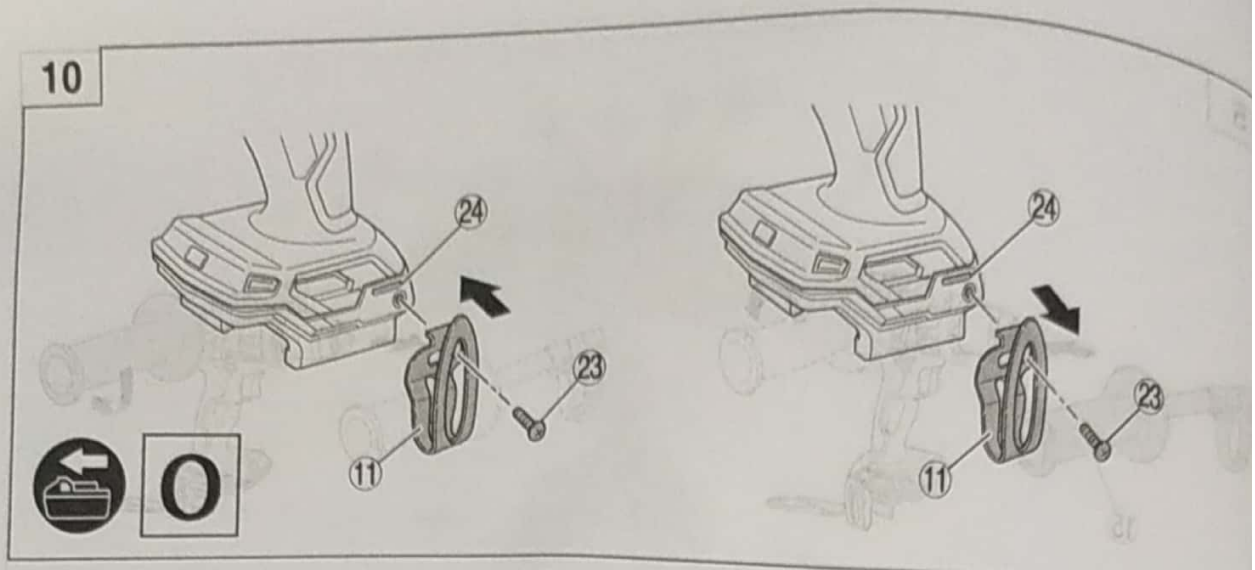

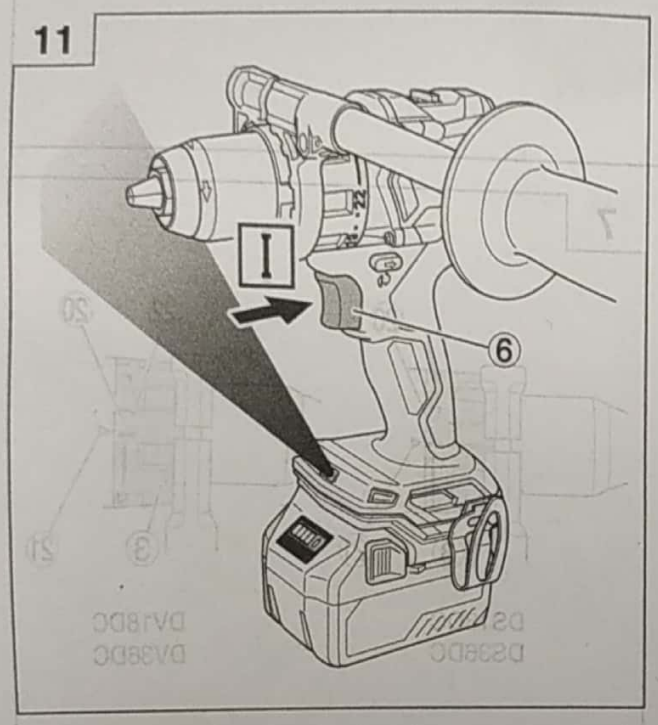

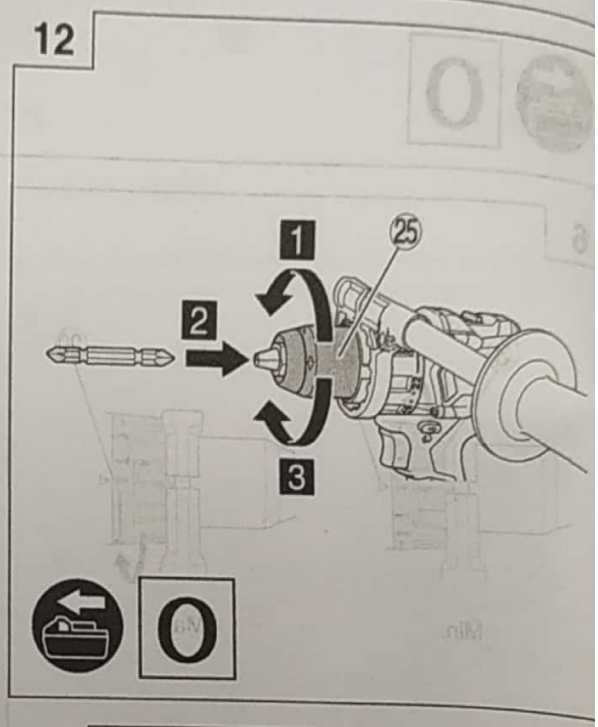

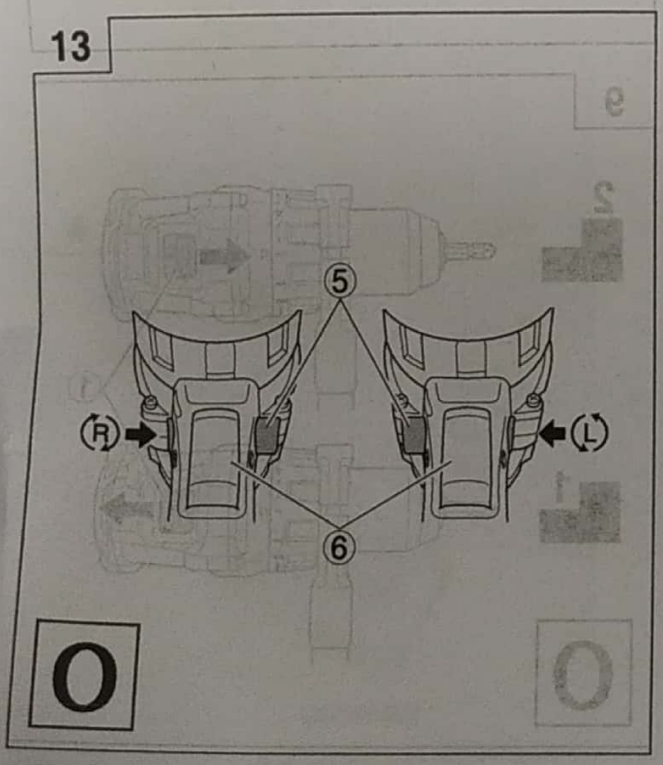

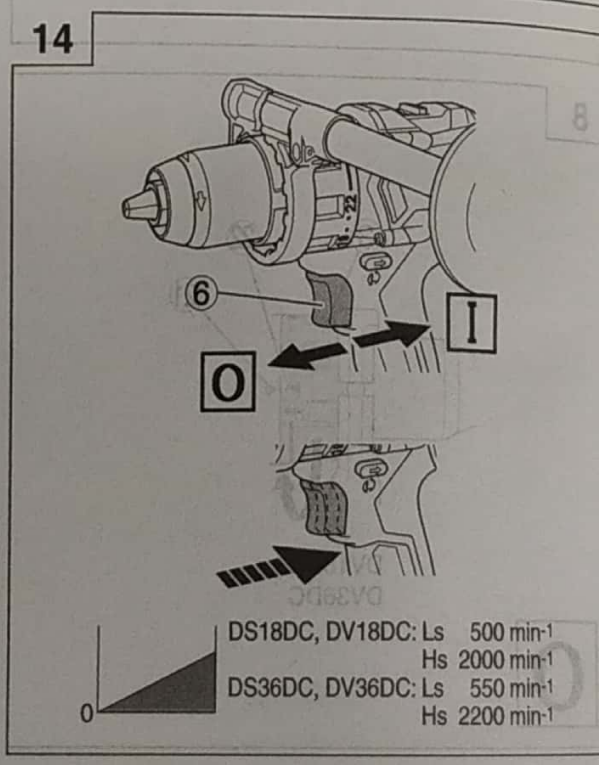

Escaneado con CamScanner

15

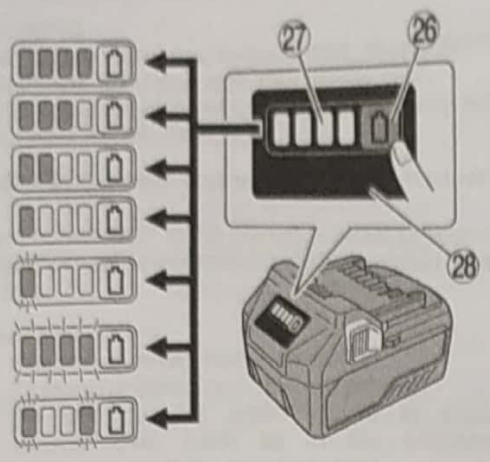

16

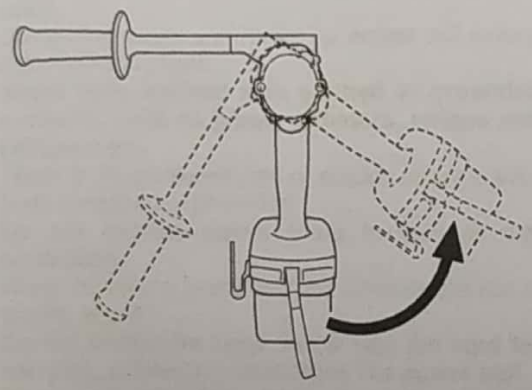

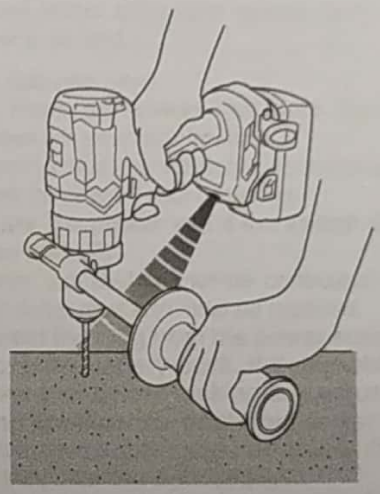

17

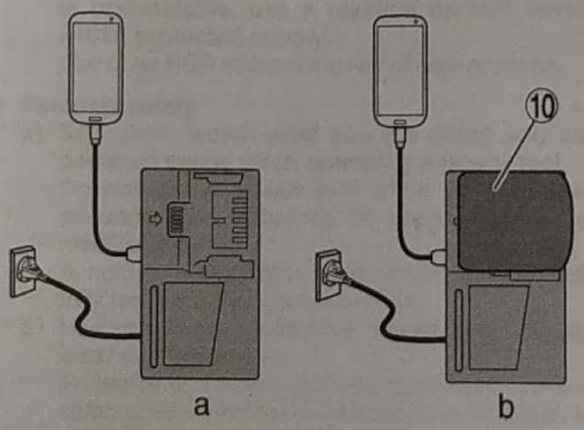

18

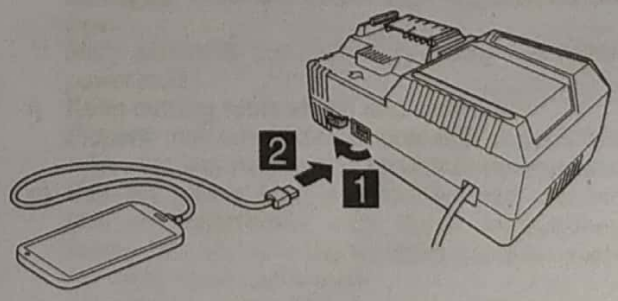

Escaneado con CamScanner

19

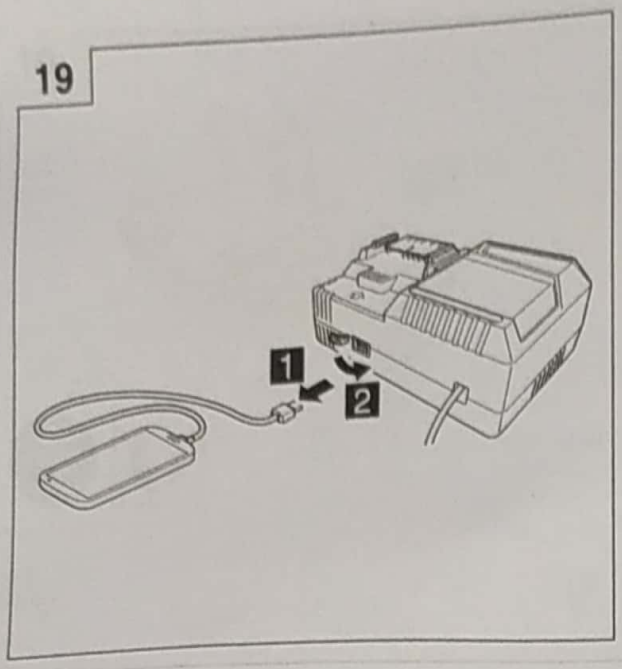

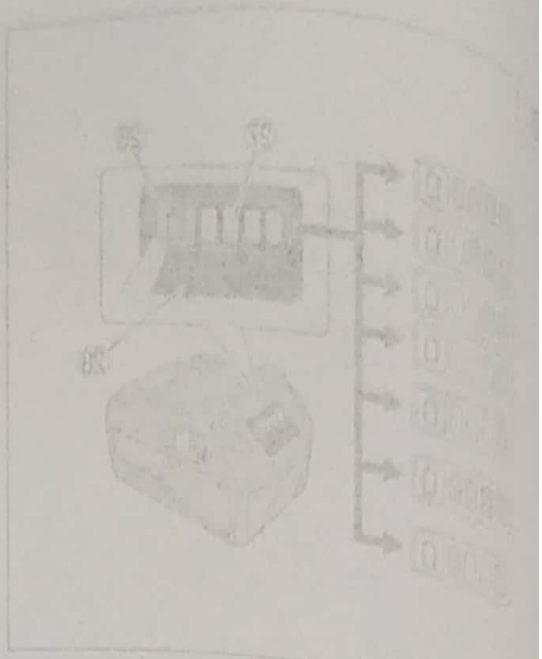

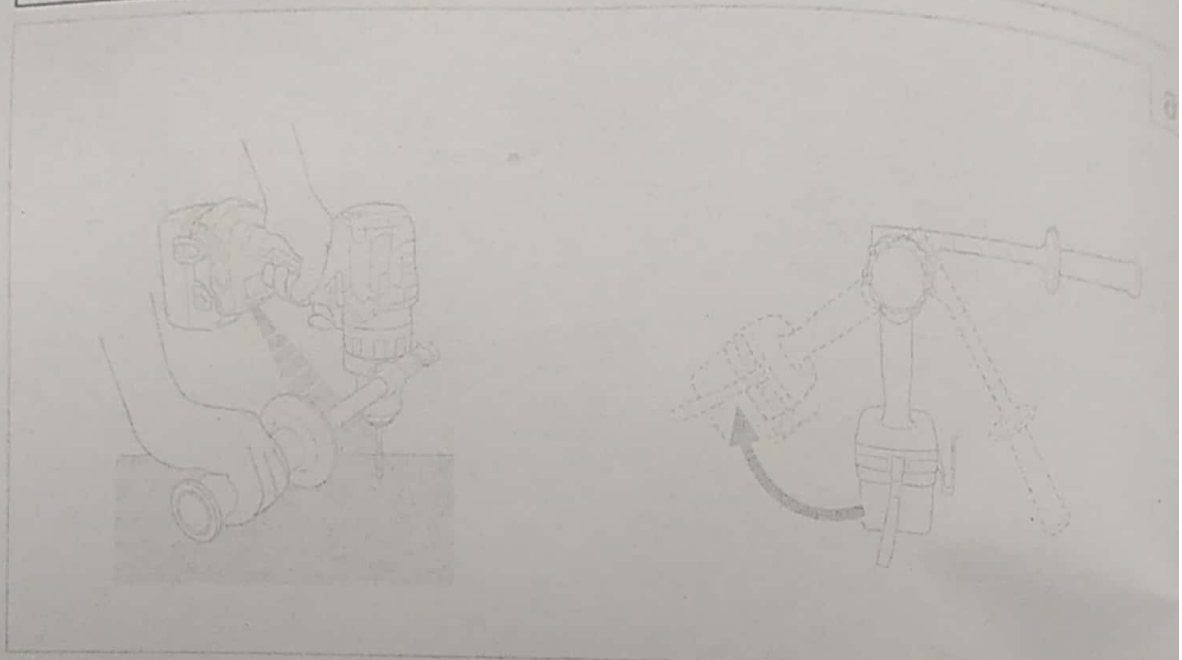

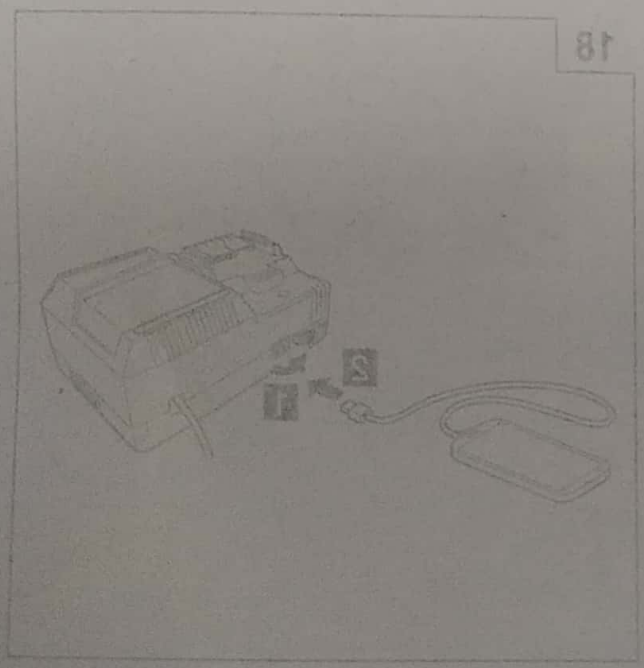

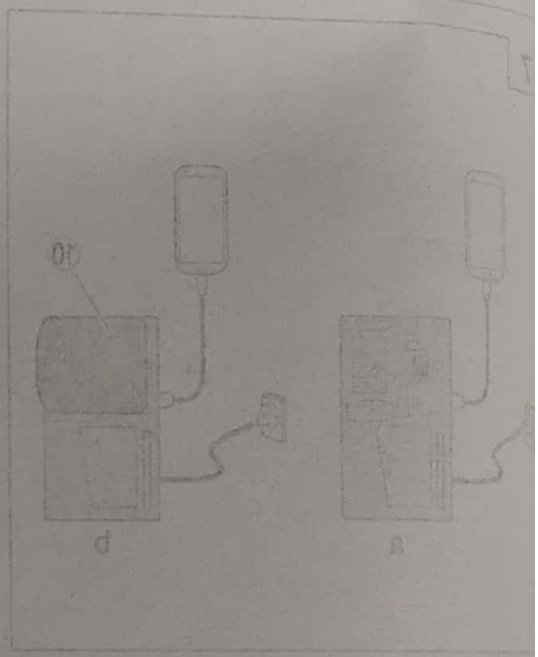

Escaneado con CamScanner

(Traducción de las instrucciones originales)

ADVERTENCIAS DE SEGURIDAD GENERAL DE LA HERRAMIENTA ELÉCTRICA

⚠ ADVERTENCIA

Lea todas las advertencias de seguridad, instrucciones, ilustraciones y especificaciones incluidas con esta herramienta.

Si no se siguen las instrucciones indicadas a continuación podría producirse una descarga eléctrica, un incendio o daños graves.

Guarde todas las advertencias e instrucciones para futura referencia.

El término "herramienta eléctrica" en las advertencias hace referencia a la herramienta eléctrica que funciona con la red de suministro (con cable) o a la herramienta eléctrica que funciona con pilas (sin cable).

1) **Seguridad del área de trabajo**
   a) **Mantenga la zona de trabajo limpia y bien iluminada.**
   Las zonas desordenadas u oscuras pueden provocar accidentes.
   b) **No utilice las herramientas eléctricas en entornos explosivos como, por ejemplo, en presencia de líquidos inflamables, gases o polvo.**
   Las herramientas eléctricas crean chispas que pueden inflamar el polvo o los gases.
   c) **Mantenga a los niños y transeúntes alejados cuando utilice una herramienta eléctrica.**
   Las distracciones pueden hacer que pierda el control.

2) **Seguridad eléctrica**
   a) **Los enchufes de las herramientas eléctricas tienen que ser adecuados a la toma de corriente. No modifique el enchufe. No utilice enchufes adaptadores con herramientas eléctricas conectadas a tierra.**
   Si no se modifican los enchufes y se utilizan tomas de corriente adecuadas se reducirá el riesgo de descarga eléctrica.
   b) **Evite el contacto corporal con superficies conectadas a tierra como tuberías, radiadores y frigoríficos.**
   Hay mayor riesgo de descarga eléctrica si su cuerpo está en contacto con el suelo.
   c) **No exponga las herramientas eléctricas a la lluvia o a la humedad.**
   La entrada de agua en una herramienta eléctrica aumentará el riesgo de descarga eléctrica.
   d) **No utilice el cable incorrectamente. No utilice el cable para transportar, tirar de la herramienta eléctrica o desenchufarla.**
   Mantenga el cable alejado del calor, del aceite, de bordes afilados o piezas móviles.
   Los cables dañados o enredados aumentan el riesgo de descarga eléctrica.
   e) **Cuando utilice una herramienta eléctrica al aire libre, utilice un cable prolongador adecuado para utilizarse al aire libre.**
   La utilización de un cable adecuado para usarse al aire libre reduce el riesgo de descarga eléctrica.
   f) **Si no se puede evitar el uso de una herramienta eléctrica en un lugar húmedo, utilice un suministro protegido mediante un dispositivo de corriente residual (RCD).**
   El uso de un RCD reduce el riesgo de descarga eléctrica.

3) **Seguridad personal**
   a) **Esté atento, preste atención a lo que h utilice el sentido común cuando utilic herramienta eléctrica.**
   No utilice una herramienta eléctrica cuand cansado o esté bajo la influencia de dr alcohol o medicación.
   Una distracción momentánea mientras herramientas eléctricas puede dar lugar a les personales graves.
   b) **Utilice un equipo de protección personal. U siempre una protección ocular.**
   El equipo de protección como máscara para el p zapatos de seguridad antideslizantes, casco o protección auditiva utilizado en las situac adecuadas reducirá las lesiones personales.
   c) **Evite un inicio involuntario. Asegúrese de el interruptor esté en "off" antes de con la herramienta a una fuente de alimentaci batería, cogerla o transportarla.**
   El transporte de herramientas eléctricas con el en el interruptor o el encendido de herrami eléctricas con el interruptor encendido p provocar accidentes.
   d) **Retire las llaves de ajuste antes de encend herramienta eléctrica.**
   Si se deja una llave en una pieza giratoria d herramienta eléctrica podrían producirse les personales.
   e) **No se extralimite. Mantenga un equili adecuado en todo momento.**
   Esto permite un mayor control de la herram eléctrica en situaciones inesperadas.
   f) **Vístase adecuadamente. No lleve pren sueltas o joyas. Mantenga el cabello y la r alejados de las partes móviles.**
   La ropa suelta, las joyas y el pelo largo pue quedar atrapados en las piezas móviles.
   g) **Si se proporcionan dispositivos para la conex de extracción de polvo e instalaciones recogida, asegúrese de que estén conecta y se utilicen adecuadamente.**
   La utilización de un sistema de recogida de p puede reducir los riesgos relacionados con el po
   h) **No deje que la familiaridad adquirida co uso frecuente de herramientas le permitan en la complacencia e ignorar los principio seguridad de la herramienta.**
   Una acción descuidada puede causar lesi graves en una fracción de segundo.

4) **Utilización y mantenimiento de las herramie eléctricas**
   a) **No fuerce la herramienta eléctrica. Ut la herramienta eléctrica correcta para aplicación.**
   La herramienta eléctrica correcta trabajará me de forma más segura si se utiliza a la velocidad la que fue diseñada.
   b) **No utilice la herramienta eléctrica si interruptor no la enciende y apaga.**
   Las herramientas eléctricas que no pue controlarse con el interruptor son peligrosas y de repararse.
   c) **Desconecte el enchufe de la fuente eléct y/o retire la batería, si es extraíble, de herramienta eléctrica antes de hacer ajus cambiar accesorios o almacenar herramie eléctricas.**
   Estas medidas de seguridad preventivas reduce riesgo de que la herramienta eléctrica se ponga marcha accidentalmente.

Escaneado con CamScanner

d) **Guarde las herramientas eléctricas que no se utilicen fuera del alcance de los niños, y no permita que utilicen las herramientas eléctricas personas no familiarizadas con las mismas o con estas instrucciones.**
Las herramientas eléctricas son peligrosas si son utilizadas por usuarios sin formación.

e) **Realice el mantenimiento de las herramientas eléctricas y accesorios. Compruebe si las piezas móviles están mal alineadas o unidas, si hay alguna pieza rota u otra condición que pudiera afectar al funcionamiento de las herramientas eléctricas. Si la herramienta eléctrica está dañada, llévela a reparar antes de utilizarla.**
Se producen muchos accidentes por no realizar un mantenimiento correcto de las herramientas eléctricas.

f) **Mantenga las herramientas de corte afiladas y limpias.**
Las herramientas de corte correctamente mantenidas con los bordes de corte afilados son más fáciles de controlar, y existe menor riesgo de que se atasquen.

g) **Utilice la herramienta eléctrica, los accesorios y las brocas de la herramienta, etc. de acuerdo con estas instrucciones, teniendo en cuenta las condiciones de trabajo y el trabajo que se va a realizar.**
La utilización de la herramienta eléctrica para operaciones diferentes a las previstas podría dar lugar a una situación peligrosa.

h) **Mantenga los mangos y las superficies de agarre secas, limpias y libres de aceite y grasa.**
Los mangos y las superficies de agarre resbaladizos no permiten el manejo y el control seguros de la herramienta en situaciones inesperadas.

) **Utilización y mantenimiento de las herramientas a batería**

a) **Recargue solo con el cargador especificado por el fabricante.**
Un cargador adecuado para un tipo de batería podría crear peligro de incendio si se utiliza con otra batería.

b) **Utilice herramientas eléctricas solo con baterías designadas específicamente.**
La utilización de otras baterías podría crear peligro de daños e incendio.

c) **Cuando no se utilice la batería, manténgala alejada de otros objetos metálicos como clips de papel, monedas, llaves, clavos, tornillos u otros objetos metálicos pequeños que puedan crear una conexión entre un terminal y otro.**
Si se cortocircuitan los terminales de la batería, podrían producirse quemaduras o un incendio.

d) **En condiciones de uso excesivo, la batería podría expulsar líquido; evite todo contacto. Si se produce un contacto accidentalmente, lávese con agua. Si entra líquido en los ojos, solicite atención médica.**
El líquido de la batería podría causar irritación o quemaduras.

e) **No utilice un paquete de baterías o una herramienta que esté dañada o modificada.**
Las baterías dañadas o modificadas pueden presentar un comportamiento impredecible que provoque un incendio, una explosión o un riesgo de lesiones.

f) **No exponga el paquete de baterías o la herramienta al fuego o a una temperatura excesiva.**
La exposición al fuego o a una temperatura por encima de 130°C puede causar una explosión.

g) **Siga todas las instrucciones de carga y no cargue el paquete de baterías o la herramienta fuera del intervalo de temperatura especificado en las instrucciones.**
La carga incorrecta o a temperaturas fuera del intervalo especificado puede dañar la batería y aumentar el riesgo de incendio.

6) **Revisión**

a) **Solicite a un experto cualificado que revise la herramienta eléctrica y que utilice solo piezas de repuesto idénticas.**
Esto garantizará el mantenimiento de la seguridad de la herramienta eléctrica.

b) **Nunca repare los paquetes de baterías dañados.**
El mantenimiento de los paquetes de baterías debe ser llevado a cabo solamente por el fabricante o por proveedores de servicio autorizados.

PRECAUCIÓN
Mantenga a los niños y a las personas enfermas alejadas.
Cuando no se utilicen, las herramientas deben almacenarse fuera del alcance de los niños y de las personas enfermas.

ADVERTENCIAS DE SEGURIDAD DEL TALADRO ATORNILLADOR A BATERÍA/TALADRO ATORNILLADOR DE IMPACTO A BATERÍA

Instrucciones de seguridad para todas las operaciones

<DV18DC / DV36DC>

a) **Utilice protección auditiva con taladros de impacto.**
La exposición al ruido puede provocar pérdidas de capacidad auditiva.

<DS18DC / DS36DC / DV18DC / DV36DC>

b) **Utilice los mangos auxiliares.**
La pérdida de control puede causar lesiones personales.

c) **Asegure la herramienta correctamente antes del uso.**
Esta herramienta produce un par de salida alto y, si esta no se asegura correctamente durante el funcionamiento, es posible que se pierda el control y provoque lesiones personales.

d) **Sostenga la herramienta eléctrica por las superficies de agarre aisladas al realizar operaciones en las que el accesorio de corte pueda entrar en contacto con un cableado oculto.**
Si el accesorio de corte entra en contacto con un cable con carga, podría exponer las piezas de metal cargadas de la herramienta eléctrica y provocar descargas eléctricas al usuario.

Instrucciones de seguridad al usar brocas largas

a) **Nunca utilice la herramienta a una velocidad superior al índice de velocidad máximo de la broca.**
Es posible que, a altas velocidades, la broca se doble si se le permite rotar libremente sin entrar en contacto con la pieza de trabajo, lo que provocaría lesiones personales.

b) **Empiece a taladrar siempre a una velocidad baja y con la punta de la broca en contacto con la pieza de trabajo.**
Es posible que, a altas velocidades, la broca se doble si se le permite rotar libremente sin entrar en contacto con la pieza de trabajo, lo que provocaría lesiones personales.

Escaneado con CamScanner

c) **Ejerza presión solo en línea recta con la broca pero no ejerza una presión excesiva.**
Las brocas se pueden doblar y causar una rotura o la pérdida del control, lo que provocaría lesiones personales (se vende por separado).

ADVERTENCIAS DE SEGURIDAD ADICIONALES

1. Asegúrese de que la zona en la que vaya a realizarse el taladró esté completamente libre de obstrucciones ocultas, incluido cableado eléctrico, tuberías de agua o tuberías de gas. La perforación de los elementos anteriormente indicados podría provocar una descarga eléctrica o un cortocircuito, fugas de gas y otros peligros que podrían provocar accidentes o lesiones graves.
2. Asegúrese de sostener la herramienta de forma segura durante su funcionamiento. Si no lo hace, se pueden producir accidentes o lesiones personales (**Fig. 2**).
3. Al utilizar la herramienta, asegúrese de que el asa lateral está ensamblada y asegurada firmemente. De no estar asegurada firmemente, la herramienta podría salirse de su posición cuando esté sobrecargada, lo que podría causar lesiones.
4. Durante el funcionamiento, asegúrese de sujetar firmemente el asa de la herramienta y el asa lateral con ambas manos. De lo contrario podrían producirse lesiones.
5. Fije la pieza de trabajo. Una pieza de trabajo fijada con dispositivos de sujeción o un banco de trabajo queda fijada de forma más segura que si se agarra con la mano.
6. Preparación y comprobación del entorno de trabajo. Compruebe si el entorno de trabajo resulta idóneo siguiendo las indicaciones de precaución.
7. Cuando monte una broca o barrena en el portabroca de apriete sin llave, apriete el manguito adecuadamente. Si el manguito no queda bien apretado, la broca o la barrena pueden deslizarse y caerse, causando heridas.
8. Al cambiar la velocidad de rotación con el mando de cambio, confirme que el interruptor se encuentra en la posición de apagado. Cambiar la velocidad con el motor girando dañará los engranajes.
9. El dial del embrague no puede colocarse entre los números "1, 4, 7 ... 22" o los puntos, ni tampoco debe usarse con el número del dial de embrague entre el "22" y la línea situada en el centro de la marca de perforación. Hacerlo podría provocar daños.
10. Utilice siempre esta unidad con rotación en sentido horario, cuando se usa como un taladro de impacto. (Solo DV18DC, DV36DC)
11. Reposo de la herramienta después de un funcionamiento prolongado.
12. La herramienta eléctrica está equipada con un circuito de protección de temperatura para proteger el motor. Un trabajo continuo podría ocasionar que la temperatura de la unidad se eleve, activando el circuito de protección de temperatura y deteniendo automáticamente la operación. Si esto sucede, deje que la herramienta eléctrica se enfríe antes de volver a utilizarla.
13. Si la herramienta se sobrecarga, el motor podría detenerse. En caso de producirse esta situación, suelte el interruptor de la herramienta y elimine la causa de la sobrecarga.
14. *No toque las partes metálicas del cuerpo de la herramienta, las brocas o las virutas inmediatamente después del uso, ya que estarán calientes.*
15. *Mientras la unidad se usa como taladro, la rotación del motor podría bloquearse. Al utilizar el taladro atornillador, tenga la precaución de no bloquear el motor.*
16. La utilización de la batería en lugares fríos (
o grados centígrados) puede provocar en
la reducción del par de apriete y del rendi
trabajo. Sin embargo, se trata de un fenómeno
que desaparece cuando la batería adquiere te
17. Instale el gancho correctamente. Si el gancho
correctamente instalado, podría provocar
durante su uso.
Cuando elija transportar la herramienta enga
su cinturón, asegúrese de desensamblar el
la herramienta y el asa lateral. De lo contrario
producirse lesiones imprevistas.
18. No mire la luz directamente. Hacerlo podría
lesiones oculares.
Limpie cualquier resto de polvo o suciedad en
al objetivo de la luz LED con un paño suave, pr
no rayar la lente.
Los arañazos en la lente de la luz LED pueden
en una reducción de brillo.
19. Cuando trabaje en lugares elevados, despej
de personas y preste atención al área que se e
debajo de usted.
20. Cargue siempre la batería a una tempera
0°C–40°C. Las temperaturas inferiores a 0°C pr
un exceso de carga, situación que resulta peli
batería no puede cargarse a temperaturas sup
los 40°C.
La temperatura de carga idónea es de 20°C–25
21. No utilice el cargador de forma continuada.
Una vez completada la carga, cese el uso del
durante 15 minutos antes de volver a cargar la
22. No deje que entren sustancias extrañas por el
conexión de la batería recargable.
23. No desmonte nunca la batería recargable ni el
24. No cortocircuite nunca la batería re
Cortocircuitar la batería provocará tensión eléc
elevada y sobrecalentamiento. Derivará en que
o en daños a la batería.
25. No arroje la batería al fuego. Si se quema la
puede explotar.
26. Lleve la batería al establecimiento de compra
en caso de que la duración de la batería recarg
reducida al usarse. No tire la batería descargad
27. No inserte objetos en las ranuras de ventila
cargador. La inserción de objetos metálicos o inf
en dichas ranuras puede provocar descargas e
o dañar el cargador.
28. La operación continua de esta unidad podría
su recalentamiento, así como daños en el m
interruptor. Por lo tanto, siempre que la ca
caliente, deje descansar la herramienta durante
29. Asegúrese de que la batería esté firmemente
Si está floja, puede caerse y provocar accidente
30. No use el producto si la herramienta o los term
la batería (el soporte de la batería) están deform
Instalar tal batería podría causar un cortocir
podría resultar en emisiones de humo o incendi
31. Mantenga los terminales de la herramienta (so
la batería) libres de virutas y polvo.
- Antes de su uso, asegúrese de que no se han ac
virutas ni polvo en la zona de los terminales.
- Durante el uso, intente evitar que las virutas o el
la herramienta caigan sobre la batería.
- Al suspender el funcionamiento o tras el uso,
herramienta en un área donde pueda estar e
las virutas o al polvo que caen.
De hacerlo, podría causar un cortocircuito q
resultar en emisiones de humo o incendios.
32. Utilice siempre la herramienta y la batería a tem
entre -5°C y 40°C.

Escaneado con CamScanner

DVERTENCIAS RELATIVAS A LA ATERÍA DE LITIO

a ampliar su duración, la batería de litio está equipada la función de protección para detener la salida.
os casos 1 a 3 descritos a continuación, cuando utiliza producto, incluso si acciona el interruptor, el motor de detenerse. No es un problema, sino el resultado de inción de protección.
Cuando la batería restante se agota, el motor se detiene. En este caso, cárguela inmediatamente.
Si la herramienta se sobrecarga, el motor puede detenerse. En este caso, suelte el interruptor de la herramienta y elimine las causas de la sobrecarga. A continuación, puede volver a utilizarla.
Si la batería se calienta excesivamente al realizar un trabajo de sobrecarga, la alimentación de la batería podría detenerse.
En este caso, deje de utilizar la batería y deje que se enfríe. A continuación, puede volver a utilizarla.
nismo, preste atención a las siguientes advertencias y cauciones.

ERTENCIA

a evitar fugas de la batería, generación de calor, emisión humo, explosiones e igniciones, preste atención a las ientes precauciones.
Asegúrese de que no entran virutas o polvo en la batería.
Durante el trabajo, asegúrese de que no caen virutas o polvo en la batería.
Asegúrese de que las virutas o el polvo que caen sobre a herramienta eléctrica durante el trabajo no entran en a batería.
No almacene una batería sin utilizar en un lugar expuesto a virutas y polvo.
Antes de almacenar una batería, retire las virutas y el polvo que se hayan adherido y no la almacene junto a piezas metálicas (tornillos, clavos, etc.).
No perfore la batería con un objeto afilado como un clavo, no la golpee con un martillo, la pise, la tire ni la exponga a fuertes impactos físicos.
No utilice una batería que parezca estar dañada o deformada.
No utilice la batería para un fin diferente a los especificados.
Si la carga de la batería no finaliza ni siquiera cuando ha transcurrido el tiempo de carga especificado, detenga inmediatamente el proceso de carga.
No coloque o exponga la batería a temperaturas elevadas o alta presión, como en un microondas, una secadora o en un recipiente de alta presión.
Aléjela del fuego inmediatamente cuando se detecte una fuga o un olor raro.
No la utilice en un lugar donde se generen grandes cantidades de electricidad estática.
Si se producen fugas de batería, mal olor, se genera calor, la batería está descolorida o deformada, o presenta algún tipo de funcionamiento anómalo durante su uso, recarga o almacenamiento, retírela inmediatamente del equipo o del cargador de la batería y detenga su utilización.
No sumerja la batería ni permita que fluya hacia el interior fluido alguno. La entrada de líquido conductivo, como agua, puede causar daños que resultarán en un incendio o una explosión. Guarde la batería en un lugar fresco y seco, lejos de materiales inflamables y combustibles. Se deben evitar atmósferas de gas corrosivo.

PRECAUCIÓN

1. Si el líquido de fuga de la batería entra en contacto con los ojos, no se los frote y lávelos bien con agua limpia como, por ejemplo, agua del grifo, y póngase en contacto con un médico inmediatamente.
   Si no se trata, el líquido podría causar problemas de visión.
2. Si el líquido de fuga entra en contacto con la piel o la ropa, lávela bien con agua limpia como, por ejemplo, agua del grifo, inmediatamente.
   Podría producir irritación cutánea.
3. Si observa óxido, mal olor, recalentamiento, decoloración, deformación u otras irregularidades al utilizar la batería por primera vez, no la utilice y devuélvala al proveedor o distribuidor.

ADVERTENCIA

Si una sustancia extraña conductiva accede al terminal de la batería de iones de litio, esta podría sufrir un cortocircuito y provocar un incendio. Cuando guarde la batería de iones de litio, asegúrese de respetar las siguientes reglas.

- No deje restos conductivos, clavos ni cables, como por ejemplo cables de hierro o de cobre, en el estuche de almacenamiento.
- Para evitar que se produzcan cortocircuitos, cargue la batería en la herramienta o fije con firmeza la tapa de la batería hasta que deje de verse el ventilador.

A PROPÓSITO DEL TRANSPORTE DE LA BATERÍA DE IONES DE LITIO

Al transportar una batería de iones de litio, tenga en cuenta las siguientes precauciones.

ADVERTENCIA

Notifique a la compañía de transporte que un paquete contiene una batería de iones de litio, informe a la compañía eléctrica de su potencia de salida y siga las instrucciones de la compañía de transporte al preparar su transporte.

- Las baterías de iones de litio que superen una potencia de salida de 100 Wh se considera que son materiales peligrosos en la Clasificación de Transporte y requieren procedimientos de aplicación especiales.
- Para el transporte en el extranjero, deberá cumplir con las leyes internacionales y las normas y regulaciones del país de destino.

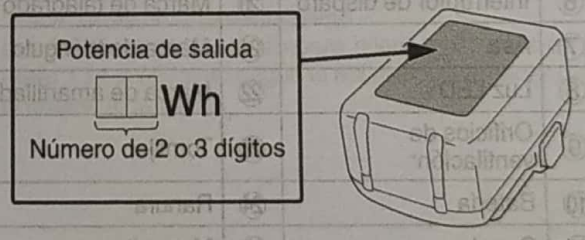

Escaneado con CamScanner

PRECAUCIONES DE CONEXIÓN DEL DISPOSITIVO USB (UC18YSL3)

Cuando se produce un problema inesperado, los datos en un dispositivo USB conectado a este producto podrían dañarse o perderse. Asegúrese siempre de realizar una copia de seguridad de los datos contenidos en el dispositivo USB antes de su uso con este producto.
Tenga en cuenta que nuestra compañía no acepta ninguna responsabilidad por los datos almacenados en el dispositivo USB que se hayan dañado o perdido, ni por ningún daño que pudiera sufrir un dispositivo conectado.

ADVERTENCIA

- Antes de usar, compruebe el cable de conexión USB en busca de cualquier defecto o daño.
  Usar un cable USB defectuoso o dañado puede provocar emisiones de humo o incendios.
- Cuando no se está usando el producto, cubra el puerto USB con la cubierta de goma.
  Acumulación de polvo, etc. en el puerto USB puede provocar emisiones de humo o incendios.

NOTA

- Podría haber una pausa ocasional durante la recarga USB.
- Cuando no se esté cargando un dispositivo USB, retire el dispositivo USB del cargador.
  De lo contrario, podría no solo reducir la vida de la batería de un dispositivo USB, pero también podría ocasionar accidentes imprevistos.
- En función del tipo, algunos dispositivos USB no podrán cargarse.

NOMBRES DE LAS PIEZAS (Fig. 1–Fig. 19)

①	Selector de cambio	⑮	Asa lateral
②	Placa identificativa	⑯	Alojamiento
③	Dial de sujeción	⑰	Pestillo
④	Portabrocas sin llave	⑱	Lámpara del indicador de carga
⑤	Botón pulsador	⑲	Lámpara piloto
⑥	Interruptor de disparo	⑳	Marca de taladrado
⑦	Asa	㉑	Marca de triángulo
⑧	Luz LED	㉒	Marca de amartillado
⑨	Orificios de ventilación	㉓	Tornillo
⑩	Batería	㉔	Ranura
⑪	Gancho	㉕	Manguito
⑫	Correa	㉖	Interruptor del indicador de batería restante
⑬	Caja de engranajes	㉗	Carga restante de la batería indicador de lámpara
⑭	Motor	㉘	Panel de visualización

SÍMBOLOS

ADVERTENCIA

A continuación se muestran los símbolos para la máquina. Asegúrese de comprender su significado antes del uso.

	DS18DC, DS36DC: Taladro atornillador a batería DV18DC, DV36DC: Taladro atornillador de impacto a batería
	Para reducir el riesgo de lesiones, el usuario deberá leer el manual de instrucciones.
	Solo para países de la Unión Europea No deseche los aparatos eléctricos junto con los residuos domésticos. De conformidad con la Directiva Europea 2012/19/UE sobre residuos de aparatos eléctricos y electrónicos y su aplicación de acuerdo con la legislación nacional, las herramientas eléctricas cuya vida útil haya llegado a su fin se deberán recoger por separado y trasladar a una planta de reciclaje que cumpla con las exigencias ecológicas.
⎓	Corriente continua
V	Voltaje nominal
n_0	Velocidad de no carga
Bpm	Velocidad de impacto
Ls	Baja velocidad
Hs	Alta velocidad
	Ladrillo
	Madera
	Metal
	Tornillo para metales
	Tornillo para madera
	Capacidad del porta-brocas
kg	Peso* (De acuerdo al Procedimiento EPTA 01/2003)
	Taladrado
	Taladrado de impacto
I	Encendido
O	Apagado
	Desconecte la batería
2	Cambiar velocidad de rotación: alta velocidad
1	Cambiar velocidad de rotación: baja velocidad
R	Rotación a la derecha
L	Rotación a la izquierda

Escaneado con CamScanner

⚠	Advertencia

pendiendo de la batería conectada. El peso más pesado mide con BSL36B18 (se vende por separado).

ría

	Se enciende; La carga restante de la batería se encuentra por encima del 75%.
	Se enciende; La carga restante de la batería es del 50%–75%.
	Se enciende; La carga restante de la batería es del 25%–50%.
	Se enciende; La carga restante de la batería es menos del 25%.
	Parpadea; La carga restante de la batería está prácticamente agotada. Cargue la batería lo antes posible.
	Parpadea; La salida se suspendió debido a una alta temperatura. Extraiga la batería de la herramienta y deje que se enfríe.
	Parpadea; Salida suspendida debido a un fallo o mal funcionamiento. El problema puede estar relacionado con la batería, póngase en contacto con su distribuidor.

CESSORIOS ESTÁNDAR

ás de la unidad principal (1 unidad), el paquete ene los accesorios indicados en la página 229.
ccesorios estándar están sujetos a cambio sin previo

LICACIÓN

8DC, DS36DC>
ornillamiento y desatornillamiento de tornillos para etales, tornillos para madera, tornillos autorroscantes, c.
aladrado de varios metales
aladrado de varias maderas
8DC, DV36DC>
aladrado de ladrillos y bloques de hormigón, etc.
ornillamiento y desatornillamiento de tornillos para etales, tornillos para madera, tornillos autorroscantes, c.
aladrado de varios metales
aladrado de varias maderas

ESPECIFICACIONES

1. Herramienta eléctrica

Las especificaciones de esta máquina aparecen indicadas en la tabla de la página 228.

<DS36DC, DV36DC>

* Las baterías existentes (series BSL3660/3620/3626, BSL18xx y BSL14xx) no se pueden utilizar con esta herramienta. Utilice una batería de tipo multivoltaje.

NOTA

Debido al programa continuo de investigación y desarrollo de HiKOKI estas especificaciones están sujetas a cambio sin previo aviso.

2. Batería

Modelo	BSL1840M	BSL1850MA	BSL36A18
Tensión	18 V	18 V	36 V / 18 V*
Capacidad de la batería	4,0 Ah	5,0 Ah	2,5 Ah / 5,0 Ah*

* La misma herramienta cambiará automáticamente.

CARGA

Antes de utilizar la herramienta eléctrica, cargue la batería de la siguiente manera.

<UC18YFSL>

1. **Enchufe el cable de alimentación del cargador a una toma de corriente de CA.**
   Al conectar el enchufe del cargador a una toma de corriente, la lámpara piloto parpadeará en rojo (a intervalos de un segundo).
2. **Inserte la batería en el cargador**
   Inserte la batería con firmeza en el cargador como se muestra en la **Fig. 4** (en la página 2).
3. **Carga**
   Cuando inserte una batería en el cargador, la carga comenzará y la lámpara piloto permanecerá encendida en rojo de forma continua.
   Cuando la batería esté totalmente cargada, la lámpara piloto parpadeará en rojo (a intervalos de un segundo) (consulte la **tabla 1**).

● Indicaciones de la lámpara piloto
Las indicaciones de la lámpara piloto mostradas en la **tabla 1** se producirán según el estado del cargador o de la batería recargable.

Escaneado con CamScanner

Tabla 1

Indicaciones de la lámpara piloto (ROJO)		
Antes de la carga	ON/OFF a intervalos de 0,5 segundos	Conectada a la corriente
Durante la carga	Se enciende de forma continua	—
Carga completa	ON/OFF a intervalos de 0,5 segundos	—
Espera por recalentamiento	Se enciende durante 1 seg. a intervalos de 0,5 seg.	Batería recalentada. No puede cargarse (la carga comenzará cuando la batería se enfríe).
Carga imposible	ON/OFF a intervalos de 0,1 segundo	Fallo de funcionamiento de la batería o del cargador

- Acerca de las temperaturas y el tiempo de carga de la batería.
  Las temperaturas y el tiempo de carga se ajustarán a los valores expuestos en la **tabla 2.**

Tabla 2

Batería \ Cargador		UC18YFSL
Tensión de carga	V	14,4–18
Peso	kg	0,5
Temperatura a la que podrá cargarse la batería		0°C–50°C
Tiempo de carga de la capacidad de la batería, aprox. (A 20°C)		
1,5 Ah	min	22
2,0 Ah	min	30
2,5 Ah	min	35
3,0 Ah	min	45
4,0 Ah	min	60
5,0 Ah	min	75
6,0 Ah	min	90
8,0 Ah	min	120
Número de células de batería		4–10

NOTA
El tiempo de carga puede variar según la temperatura ambiente y la tensión de la fuente de alimentación.

PRECAUCIÓN
Si se utiliza el cargador de batería de forma continua, este se calentará y podría provocar averías. Una vez finalizada la carga, deje pasar 15 minutos hasta la siguiente.

4. **Desconecte el cable de alimentación del cargador de la toma de corriente.**
5. **Sostenga el cargador con firmeza y saque la batería.**

NOTA
Asegúrese de extraer la batería del cargador después de usarlo y, a continuación, guárdelo.

Sobre la descarga eléctrica en caso de b nuevas, etc.

Ya que la sustancia química interna de las nuevas y las baterías que no se han utilizado mucho tiempo no está activada, la descarga puede ser inferior cuando se utilicen por p segunda vez. Este fenómeno es temporal, y es normal requerido para la recarga se resta recargando las baterías 2–3 veces.

Cómo hacer que las baterías duren más.

(1) Recargue las baterías antes de que se completamente.
Cuando sienta que la energía de la herramie debilita, detenga inmediatamente la herramie recargue su batería. Si continúa utilizando la herra y gasta la corriente eléctrica, la batería podría re dañada y su vida útil se acortará.

(2) Evite realizar la recarga a altas temperaturas.
Una batería recargable se calentará inmediata después de su uso. Si tal batería se re inmediatamente después de su uso, su subs química interna se deteriorará, y la vida útil de la b se acortará. Deje la batería y recárguela después d se haya enfriado un rato.

PRECAUCIÓN

- Si la batería se carga cuando está caliente porq permanecido durante un periodo de tiempo prolon en un lugar expuesto a la luz directa del sol o po la batería acaba de utilizarse, la lámpara piloto cargador se ilumina en color verde o se enciende du un segundo, no se enciende durante 0,5 segu (apagada durante 0,5 segundos). En ese caso, primero que se enfríe la batería y, a continuación, la carga.
- Cuando la lámpara piloto parpadee en rojo (a inter de 0,2 segundos), compruebe si hay objetos extr en el conector de la batería del cargador y retírelo no hay objetos extraños, es probable que la batería el cargador funcionen incorrectamente. Llévelo a Centro de servicio técnico autorizado.

<UC18YSL3>

1. **Enchufe el cable de alimentación del cargador una toma de corriente de CA.**
   Al conectar el enchufe del cargador a una toma corriente, el testigo indicador de carga parpadeará rojo (a intervalos de 1 segundo).
2. **Inserte la batería en el cargador**
   Inserte la batería con firmeza en el cargador como muestra en la **Fig. 4** (en la página 2).
3. **Carga**
   Cuando inserte una batería en el cargador, el tes indicador de carga parpadeará en azul.
   Cuando la batería esté totalmente cargada, el tes indicador de carga se iluminará en verde. (consulte **tabla 3**)

(1) Indicación del testigo indicador de carga
Las indicaciones del testigo indicador de carga serán mostradas en la **tabla 3**, según el estado del cargador de la batería recargable.

Escaneado con CamScanner

Tabla 3

Estado del cargador	Estado de la lámpara indicadora	Significado de la indicación
ntes de la carga	ON/OFF a intervalos de 0,5 segundos (ROJO)	Conectada a la fuente de alimentación *1
urante la carga	Se enciende durante 0,5 seg. a intervalos de 1 seg. (AZUL)	Cargado a menos del 50%
	Se enciende durante 1 seg. a intervalos de 0,5 seg. (AZUL)	Cargado a menos del 80%
	Se enciende de forma continua (AZUL)	Cargado a más del 80%
arga completada	Se enciende de forma continua (VERDE) (Sonido continuo de la señal acústica: alrededor de 6 segundos)	
spera por obrecalentamiento	ON/OFF a intervalos de 0,3 segundo (ROJO)	Batería recalentada. No puede cargarse. *2
arga imposible	ON/OFF a intervalos de 0,1 segundo (PÚRPURA) (Señal acústica intermitente: alrededor de 2 segundos)	Fallo de funcionamiento de la batería o del cargador *3

Si la luz roja sigue parpadeando incluso después de haber colocado el cargador, compruebe que la batería se haya introducido por completo.
Aunque la carga comenzará una vez que la batería se haya enfriado incluso cuando se deje en posición, lo mejor es quitar la batería y dejar que se enfríe en un lugar bien ventilado antes de cargarla.

Inserte completamente la batería.
Compruebe que no hay materia extraña adherida a la montura o a los terminales de la batería.
Si la carga tarda mucho tiempo>
La carga tardará más a temperaturas ambiente extremadamente bajas. Cargue la batería en un lugar cálido (como en interiores).
No bloquee la salida de aire. De lo contrario, el interior se sobrecalentará, reduciendo el rendimiento del cargador.
Si el ventilador de refrigeración no funciona, póngase en contacto con un Centro de servicio autorizado de HiKOKI para su reparación.

) Acerca de las temperaturas y el tiempo de carga de la batería recargable
Las temperaturas y el tiempo de carga se ajustarán a los valores expuestos en la **tabla 4.**

Tabla 4

Modelo			UC18YSL3
Tipo de batería			Ion de litio
Tensión de carga			14,4–18 V
Temperatura a la que podrá cargarse la batería			0°C–50°C
Tiempo de carga de la capacidad de la batería, aprox. (a 20°C)		1,5 Ah	15 min
		2,0 Ah	20 min
		2,5 Ah	25 min
		3,0 Ah	20 min (BSL1430C, BSL1830C: 30 min)
		4,0 Ah	26 min (BSL1840M: 40 min)
		5,0 Ah	32 min
		6,0 Ah	38 min
		8,0 Ah	52 min
	Batería multivoltaje	1,5 Ah (× 2 unidades)	20 min
		2,5 Ah (× 2 unidades)	32 min
		4,0 Ah (× 2 unidades)	52 min
Número de células de batería			4–10
Tensión de carga para USB			5 V
Corriente de carga para USB			2 A
Peso			0,6 kg

NOTA
El tiempo de carga puede variar según la temperatura ambiente y la tensión de la fuente de alimentación.

4. Desconecte el cable de alimentación del cargador de la toma de corriente.

5. Sostenga el cargador con firmeza y saque la batería.

NOTA
Asegúrese de extraer la batería del cargador después de usarlo y, a continuación, guárdelo.

Sobre la descarga eléctrica en caso de baterías nuevas, etc.

Ya que la sustancia química interna de las baterías nuevas y las baterías que no se han utilizado durante mucho tiempo no está activada, la descarga eléctrica puede ser inferior cuando se utilicen por primera y segunda vez. Este fenómeno es temporal, y el tiempo normal requerido para la recarga se restablecerá recargando las baterías 2–3 veces.

Cómo hacer que las baterías duren más.

(1) Recargue las baterías antes de que se gasten completamente.
Cuando sienta que la energía de la herramienta se debilita, detenga inmediatamente la herramienta y recargue su batería. Si continúa utilizando la herramienta y gasta la corriente eléctrica, la batería podría resultar dañada y su vida útil se acortará.

(2) Evite realizar la recarga a altas temperaturas.
Una batería recargable se calentará inmediatamente después de su uso. Si tal batería se recarga inmediatamente después de su uso, su substancia química interna se deteriorará, y la vida útil de la batería se acortará. Deje la batería y recárguela después de que se haya enfriado un rato.

Escaneado con CamScanner

PRECAUCIÓN

- Si la batería se carga cuando está caliente porque ha permanecido durante un periodo de tiempo prolongado en un lugar expuesto a la luz directa del sol o porque la batería acaba de utilizarse, el testigo indicador de carga se enciende durante 0,3 segundos, no se enciende durante 0,3 segundos (apagada durante 0,3 segundos). En ese caso, deje primero que se enfríe la batería y, a continuación, inicie la carga.
- Cuando el testigo indicador de carga parpadea (en intervalos de 0,2 segundos), compruebe y extraiga los objetos extraños del conector del cargador de la batería. Si no hay objetos extraños, es probable que la batería o el cargador funcionen incorrectamente. Llévelo a su Centro de servicio técnico autorizado.

MONTAJE Y FUNCIONAMIENTO

Acción	Figura	Página
Extracción e inserción de la batería	3	2
Carga	4	2
Instalación/extracción del asa lateral	5	3
Ajuste del par de apriete	6	3
Selección de la posición de perforación	7	3
Selección de la posición de cambio	8	3
Cambio de la velocidad de rotación	9	3
Montaje y desmontaje del gancho	10	4
Cómo usar la luz LED	11	4
Montaje de la broca	12	4
Inversión de la dirección de rotación	13	4
Operación del interruptor	14	4
Indicador de batería restante	15	5
Cargar un dispositivo USB desde una toma de corriente eléctrica	17-a	5
Cargar un dispositivo USB y su batería desde una toma de corriente eléctrica	17-b	5
Cómo recargar el dispositivo USB	18	5
Cuando la carga de dispositivos USB se ha completado	19	6
Selección de los accesorios	—	230

RFC (control de fuerza reactiva)

Este producto tiene RFC.
Esto detiene el motor automáticamente si la herram
sacude excesivamente.
La luz LED parpadea para indicar que se ha activad
Si esto ocurre, suelte el dedo del interruptor
reiniciar. **(Fig. 16)**

NOTA

- El RFC podría no activarse siempre en condiciones o situaciones de trabajo.
- Tenga cuidado de sujetar la herramienta firmem evitar que se mueva bruscamente.
- El RFC también puede activarse si cambia de repentinamente mientras sujeta la herramienta.

SEÑALES DE AVISO DE LUZ LED

Este producto dispone de funciones que han sido di
para proteger la herramienta así como la batería. S
de las funciones de protección se activa du
funcionamiento, la luz LED parpadeará como se
en la **Tabla 5**. Cuando se activa cualquiera de las fu
de protección, retire su dedo inmediatamente del int
y siga las instrucciones descritas bajo acción corre

Tabla 5

Función de protección	Visualización de luz LED	Acción corr
Protección de sobrecarga	Encendido 0,1 segundos/ apagado 0,1 segundos (parpadeo rápido) Parpadea durante aproximadamente 3 segundos tras soltar el interruptor.	Si se opera c selector de c en la posición "2", ajuste a " continúe con operación. Elimine la ca la sobrecarg
RFC	Encendido 0,15 segundos/ apagado 0,15 segundos × 3 veces/apagado 2 segundos Parpadea durante aproximadamente 3 segundos tras soltar el interruptor.	Elimine el problema que provoca que la herramient se sacuda excesivamen Cuando use l herramienta, sujétela firmemente p asegurarse d no dé sacudi
Protección de temperatura	Encendido 0,5 segundos/ apagado 0,5 segundos (parpadeo lento) Parpadea mientras la protección está activada.	Deje que la herramienta y batería se enf por completo.

Escaneado con CamScanner

ANTENIMIENTO E INSPECCIÓN

VERTENCIA

Asegúrese de apagar el interruptor y extraer la batería antes de realizar tareas de mantenimiento e inspección.

Inspección de la herramienta

Debido a que el uso de una broca en malas condiciones hace que disminuya la eficiencia y puedan producirse fallos de funcionamiento del motor, afile o cambie la herramienta en cuanto se perciba abrasión.

Inspección de los tornillos de montaje

Inspeccione con regularidad todos los tornillos de montaje y asegúrese de que estén bien apretados. Si hay algún tornillo suelto, apriételo inmediatamente. No hacerlo podría provocar riesgos graves.

Mantenimiento del motor

El bobinado de la unidad del motor es el auténtico corazón de la herramienta eléctrica. Tenga el máximo cuidado posible para asegurarse de que el bobinado no se daña ni se moja con aceite o agua.

Inspección de los terminales (herramienta y batería)

Compruebe para asegurarse de que no se han acumulado virutas ni polvo en los terminales.

En ocasiones verifique antes, durante y después de la operación.

RECAUCIÓN

Retire las virutas o el polvo que pudiera haberse acumulado en los terminales.

De lo contrario puede producirse un fallo en el funcionamiento.

Limpieza del exterior

Cuando la herramienta esté sucia, límpiela con un trapo seco y suave o con un paño humedecido en agua jabonosa. No utilice disolventes clóricos, gasolina o disolventes para pinturas ya que estos deforman los materiales plásticos.

Conservación

Guarde la herramienta y la batería en un lugar en el que la temperatura sea inferior a 40°C y fuera del alcance de los niños.

OTA

Almacenamiento de baterías de iones de litio

Compruebe que las baterías de iones de litio se hayan cargado completamente antes de almacenarlas.

Un almacenamiento prolongado de las baterías (3 meses o más) con poca carga podría deteriorar su funcionamiento, reduciendo en gran medida el tiempo de uso de la batería o haciendo que las baterías no puedan mantener una carga.

No obstante, la reducción en gran medida del tiempo de uso de la batería puede recuperarse si se carga y utiliza de dos a cinco veces.

Si el tiempo de uso de la batería es extremadamente corto a pesar de haber cargado y utilizado la batería varias veces, deberá considerarla agotada y comprar una nueva.

RECAUCIÓN

En el manejo y el mantenimiento de las herramientas eléctricas, se deberán observar las normas y reglamentos vigentes en cada país.

Aviso importante sobre las baterías de las herramientas eléctricas a batería de HiKOKI

Utilice siempre una de nuestras baterías genuinas. No podemos garantizar la seguridad y el funcionamiento de nuestra herramienta eléctrica a batería cuando se utiliza con baterías diferentes a las indicadas por nosotros, o cuando la batería se desmonta y modifica (como cuando se desmontan y sustituyen celdas u otras piezas internas).

GARANTÍA

Las herramientas eléctricas de HiKOKI incluyen una garantía conforme al reglamento específico legal/nacional. Esta garantía no cubre los defectos o daños debidos al uso incorrecto, el uso excesivo ni tampoco los provocados por el desgaste normal. En caso de reclamación, envíe la herramienta eléctrica, sin desmontar y con el CERTIFICADO DE GARANTÍA que aparece al final de estas instrucciones de uso, al Centro de servicio autorizado de HiKOKI.

Información sobre el ruido propagado por el aire y la vibración

Los valores medidos se determinaron de acuerdo con la norma EN62841 y se declaran de conformidad con la norma ISO 4871.

Nivel de potencia acústica ponderada A:
86 dB (A) (DS18DC)
91 dB (A) (DS36DC)
101 dB (A) (DV18DC)
100 dB (A) (DV36DC)

Nivel de presión acústica ponderada A:
75 dB (A) (DS18DC)
80 dB (A) (DS36DC)
90 dB (A) (DV18DC)
89 dB (A) (DV36DC)

Incertidumbre K: 5 dB (A)

Utilice protecciones auditivas.

Valores totales de la vibración (suma de vectores triax.) determinados de acuerdo con la norma EN62841.

Taladrado en metal:
Valor de emisión de vibración a_h, D = 2,8 m/s² (DS18DC)
2,8 m/s² (DS36DC)
2,1 m/s² (DV18DC)
2,7 m/s² (DV36DC)

Incertidumbre K = 1,5 m/s²
(DS18DC, DS36DC, DV18DC, DV36DC)

Taladrado de impacto en hormigón:
Valor de emisión de vibración a_h, ID = 10,2 m/s² (DV18DC)
9,2 m/s² (DV36DC)

Incertidumbre K = 1,5 m/s² (DV18DC, DV36DC)

El valor total declarado de las vibraciones y el valor declarado de las emisiones de ruido han sido medidos de acuerdo con un método de prueba estándar y pueden utilizarse para comparar una herramienta con otra.

También podrían utilizarse en una evaluación preliminar de la exposición.

Escaneado con CamScanner

Español

ADVERTENCIA

- La vibración y la emisión de ruido durante el uso real de la herramienta eléctrica pueden diferir del valor total declarado en función de las formas de uso de la herramienta, especialmente del tipo de pieza de trabajo procesada; y
- Identifique las medidas de seguridad para proteger al operador basadas en una estimación de exposición en condiciones reales de uso (teniendo en cuenta todas las partes del ciclo de funcionamiento, como tiempos durante los que la herramienta está apagada y durante los que funciona lentamente, además del tiempo de activación).

NOTA

Debido al programa continuo de investigación y desarrollo de HiKOKI, estas especificaciones están sujetas a cambio sin previo aviso.

Escaneado con CamScanner